A/S-Steckverbinder, M8-Vxx, M8-Ventiladapter nach DIN EN 175301-803, Bauform A & B

Technische Information

Produktbeschreibung		
Bestellbezeichnung	**VAD 1A-1-3-M8-3**	**VB 1A-1-2-M8-3**
Beschreibung	Ventiladapter nach DIN EN 175301-803, 2-polig, Bauform A, mit LED Funktionsanzeige, Schutzbeschaltung durch Varistor, mit M8-Einbaustecker	Ventiladapter nach DIN EN 175301-803, 2-polig, Bauform B, mit LED Funktionsanzeige, Schutzbeschaltung durch Varistor, mit M8-Einbaustecker
RoHS (2011/65/EU)	ja	
(Bauart)-Norm	DIN EN 175301-803 (Ventilstecker), IEC 61076-2-104 (M8)	
Zulassungen	–	
Technische Daten		
Umgebungstemperatur	-25 °C bis +80 °C	
Gehäusematerial/Griffkörper	VAD/VB: TPU, selbstverlöschend/M8: CuZn, vernickelt	
Kontaktträgermaterial	VAD/VB: PBT/M8: PA	
Kontaktmaterial/Oberflächenveredelung	VAD/VB: CuZn, unternickelt und verzinnt/M8: CuZn, unternickelt und vergoldet	
Material Verschraubung	CuZn, vernickelt	
Mechanische Daten		
Schutzart	IP67 (Nur im verschraubten Zustand mit den dazugehörigen Gegenstücken.)	
Elektrische Daten		
Durchgangswiderstand	≤ 5 mΩ	
Bemessungsspannung	32 V (Varistor: 47 V bei 0,1 mA)	
Bemessungsstrom	4 A	
Verschmutzungsgrad	3	
Zubehör		
Lieferumfang bzw. Zubehör (inkl.)	Schraube (montiert)	
Technische Zeichnung		
	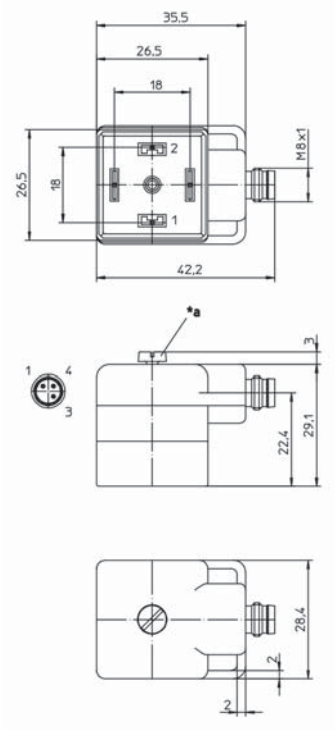	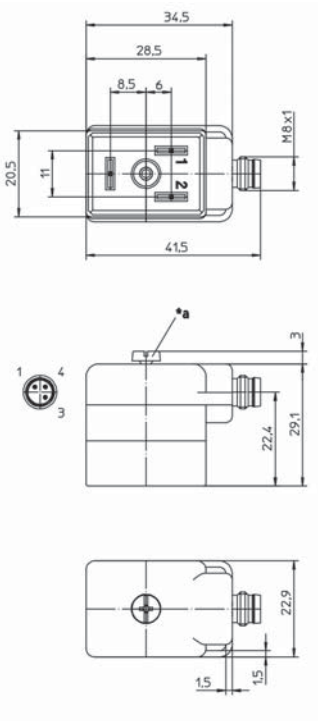

*a = M3-Schraube

Pinbelegung

VAD 1A-1-3-M8-3	VB 1A-1-2-M8-3
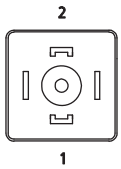	

Schaltbild

VAD 1A-1-3-M8-3 | VB 1A-1-2-M8-3

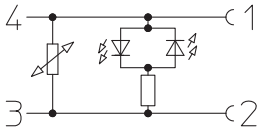

Bestellinformation

Bestell-Nr.	Bestellbezeichnung	Polzahl	Eigenschaften
12142	VAD 1A-1-3-M8-3	2	
12198	VB 1A-1-2-M8-3	2	